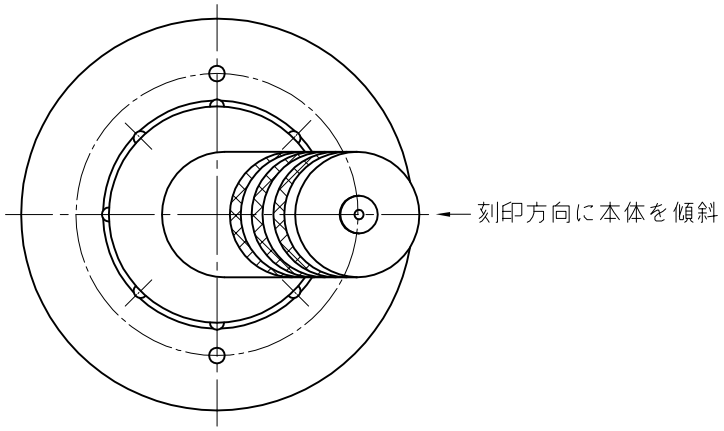

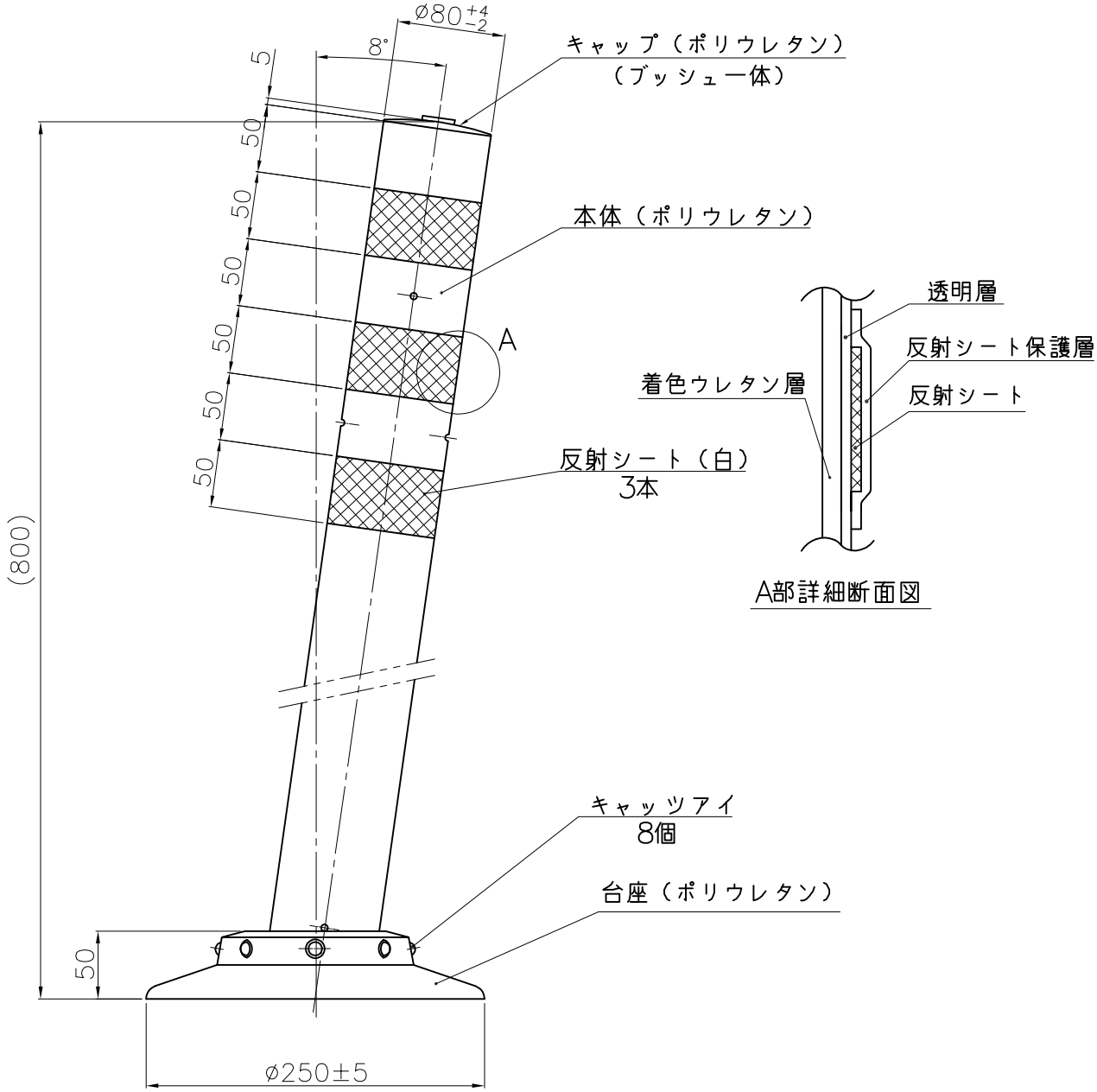

NOK株式会社

品　名	角度付ポストコーンNATタイプ	
型　式	図面番号	色
NAT−80−250−R8	FP60021−A0A	橙
NAT−80−250−M8	FP60026−A0A	緑